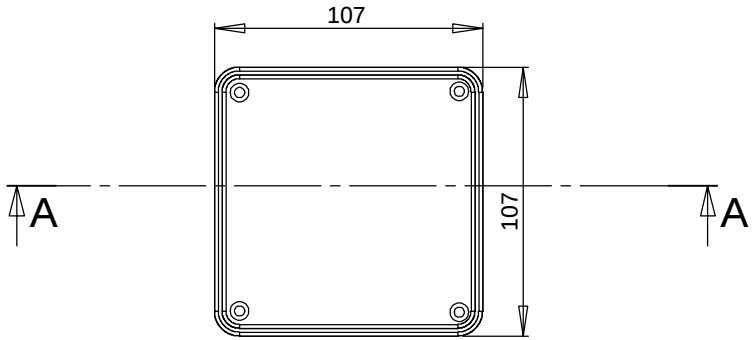

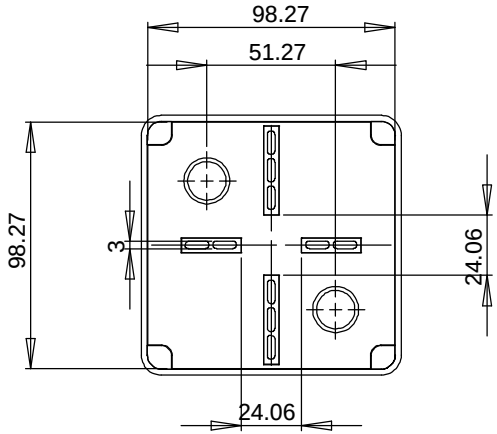

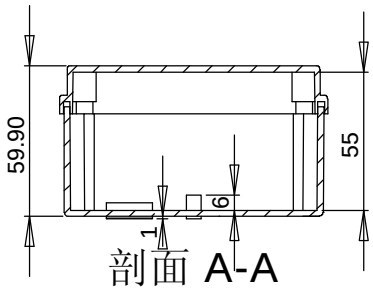

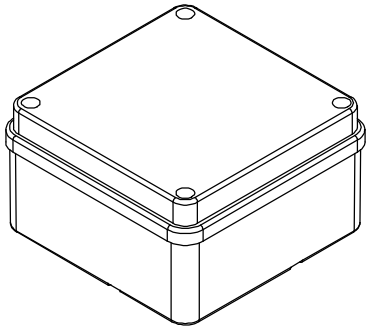

宁波双子壳体有限公司
宁波双子壳体有限公司

						材料	ABS	图纸名称	装配图
						产品	塑料防水盒	图纸比例	1：2 A3
						型号	01-45	共 1 页	第 1 页
标记	处数	分区	更改文件号	签 名	日 期				
设计			标准化						
审核									
工艺			批 准						

宁波双子壳体有限公司
NINGBO SHUANGZI ENCLOSURE CO.,LTD.
中国. 宁波 慈溪. 新浦
TEL：+86（574）63596699
+86（574）63597799
FAX：+86（574）63590595