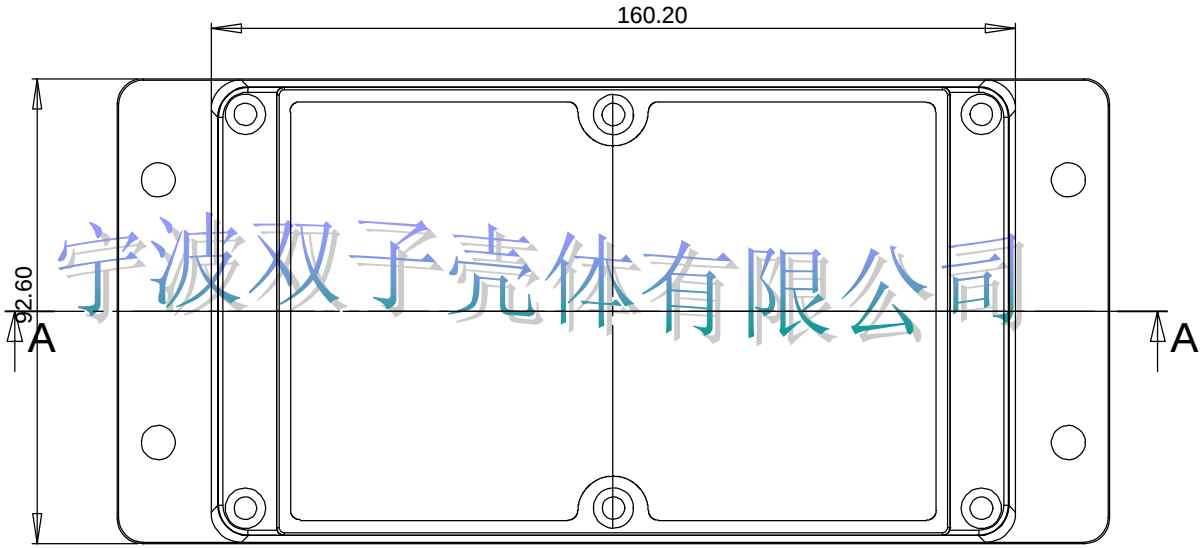

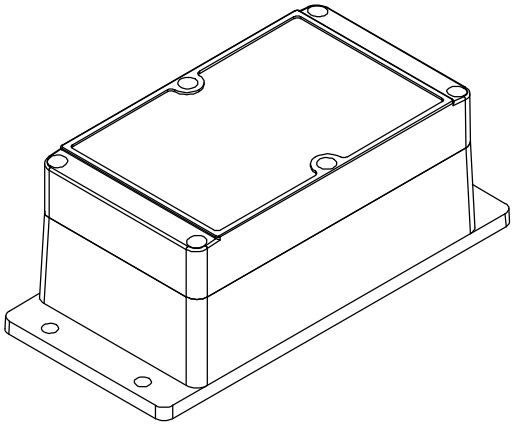

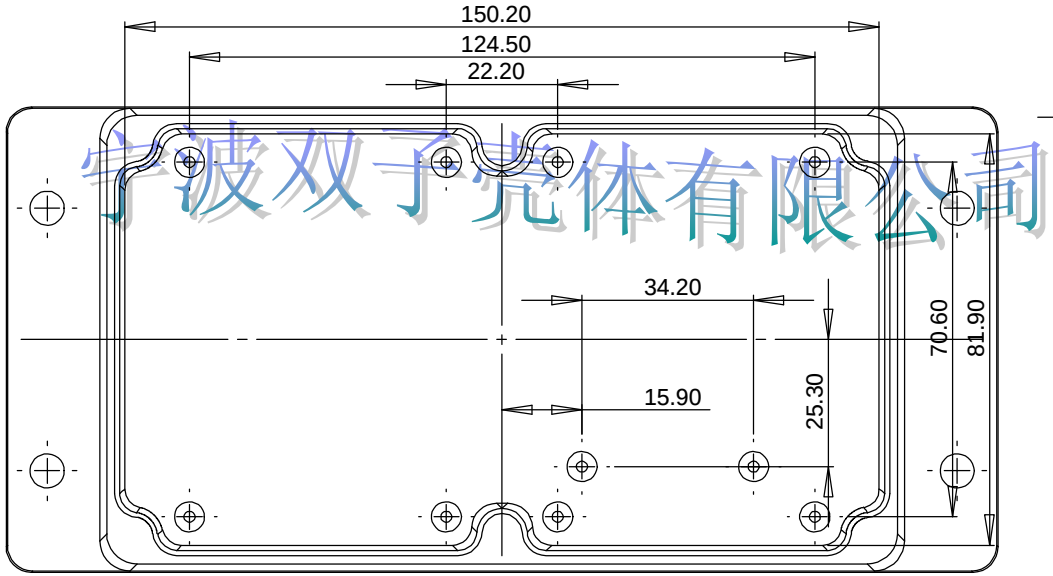

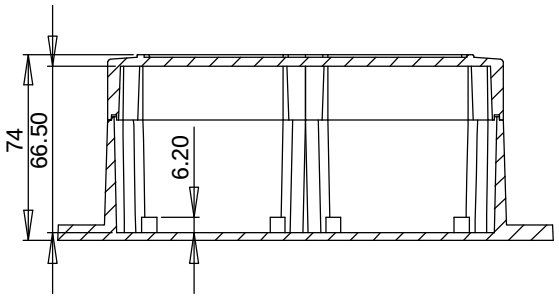

剖面 A-A

宁波双子壳体有限公司

标记	处数	分区	更改文件号	签名	日期
设计			标准化		
审核					
工艺			批准		

材料	ABS	图纸名称	装配图
产品	塑料防水盒	图纸比例	A3
型号	01-28	共 页	第 页

宁波双子壳体有限公司
NINGBO SHUANGZI ENCLOSURE CO.,LTD.
中国. 宁波 慈溪. 新浦
TEL: +86（574）63596699
+86（574）63597799
FAX: +86（574）63590595