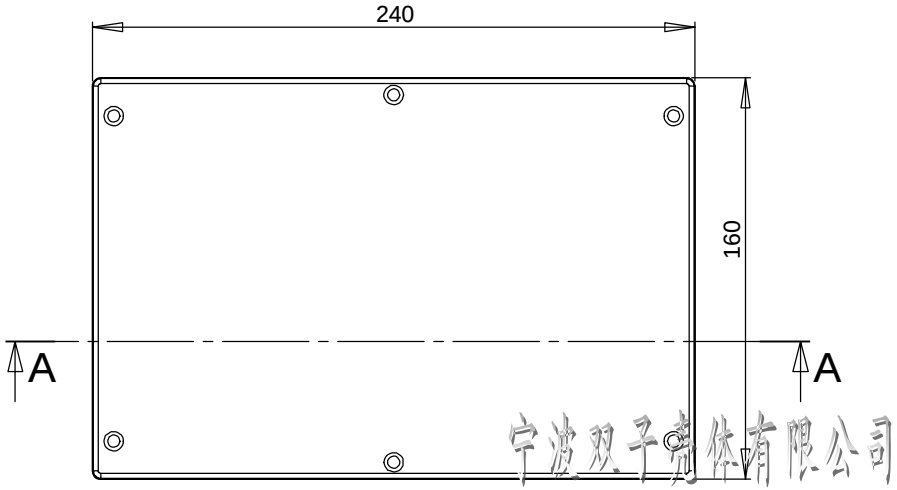


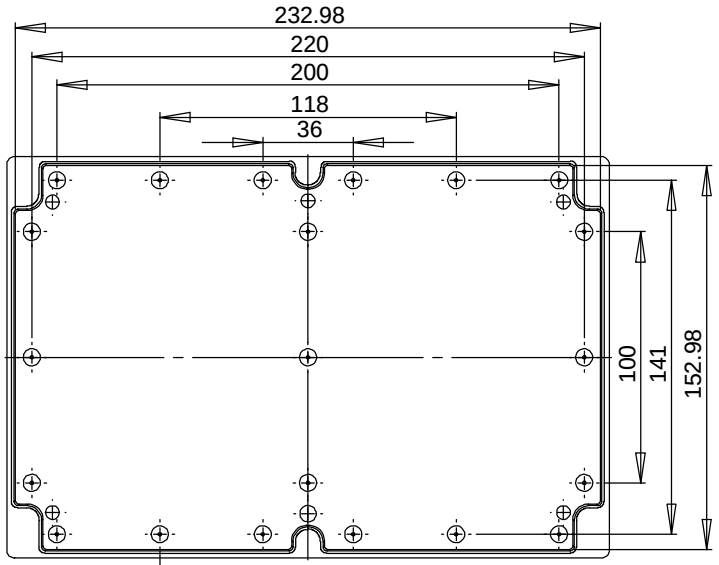


宁波双子壳体有限公司

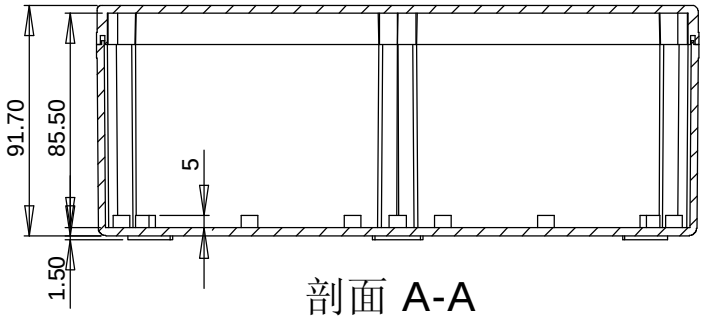


剖面 A-A
比例 1 : 2

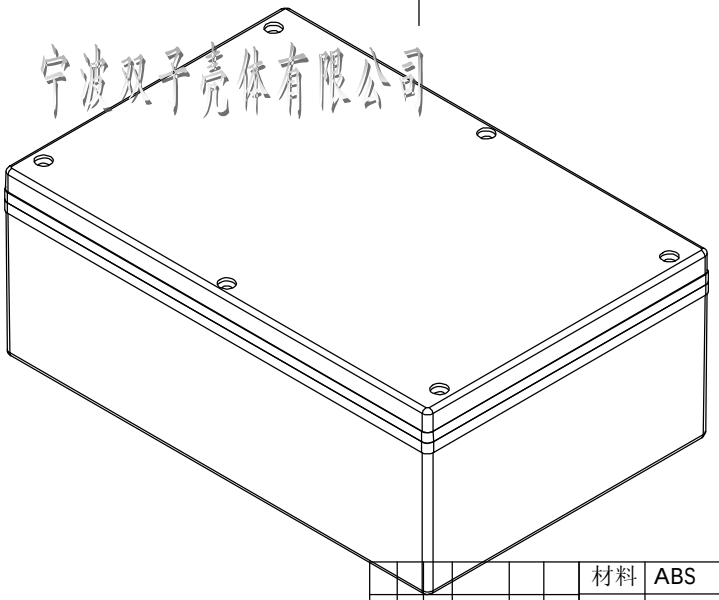

宁波双子壳体有限公司

| | | | | | |
|---|---|---|---|---|---|
| 材料 | ABS | 图纸名称 | 装配图 | | |
| 产品 | 塑料防水盒 | 图纸比例 | 1：2 | A3 | |
| 型号 | 01-26 | 共1 页 | 第1 页 | | |

| 标记 | 处数 | 分区 | 更改文件号 | 签 名 | 日 期 |
|---|---|---|---|---|---|
| 设计 | | | 标准化 | | |
| 审核 | | | | | |
| 工艺 | | | 批 准 | | |

宁波双子壳体有限公司
NINGBO SHUANGZI ENCLOSURE CO.,LTD.
中国. 宁波 慈溪. 新浦
TEL：+86（574）63596699
+86（574）63597799
FAX：+86（574）63590595