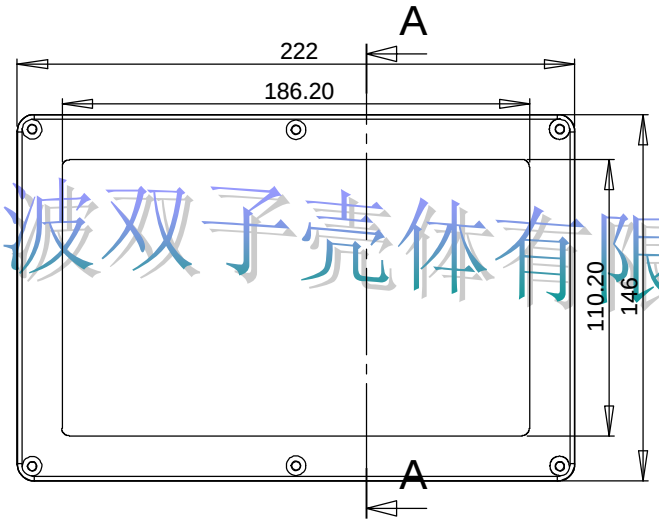


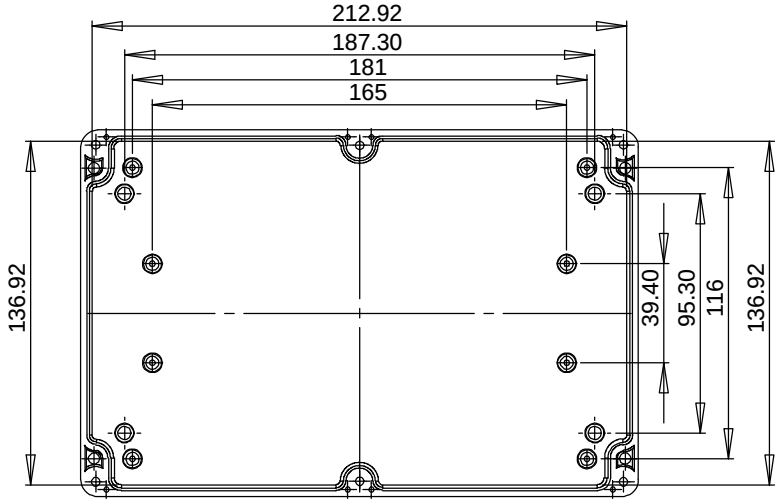


宁波双子壳体有限公司

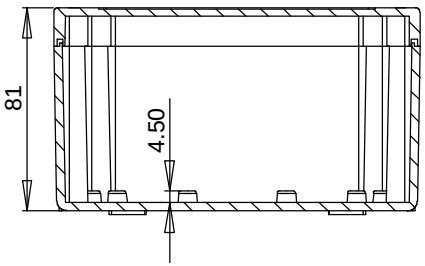


剖面 A-A

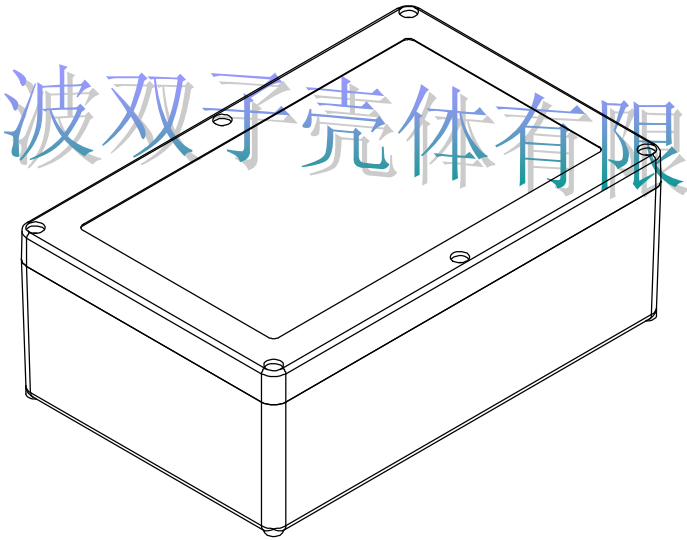

宁波双子壳体有限公司

| 标记 | 处数 | 分区 | 更改文件号 | 签名 | 日期 |
|---|---|---|---|---|---|
| 设计 | | | 标准化 | | |
| 审核 | | | | | |
| 工艺 | | | 批准 | | |

| | | | |
|---|---|---|---|
| 材料 | ABS | 图纸名称 | 装配图 |
| 产品 | 塑料防水盒 | 图纸比例 | 1：2 A3 |
| 型号 | 01-25 | 共 1 页 | 第 1 页 |

宁波双子壳体有限公司
NINGBO SHUANGZI ENCLOSURE CO.,LTD.
中国. 宁波 慈溪. 新浦
TEL：+86（574）63596699
+86（574）63597799
FAX：+86（574）63590595