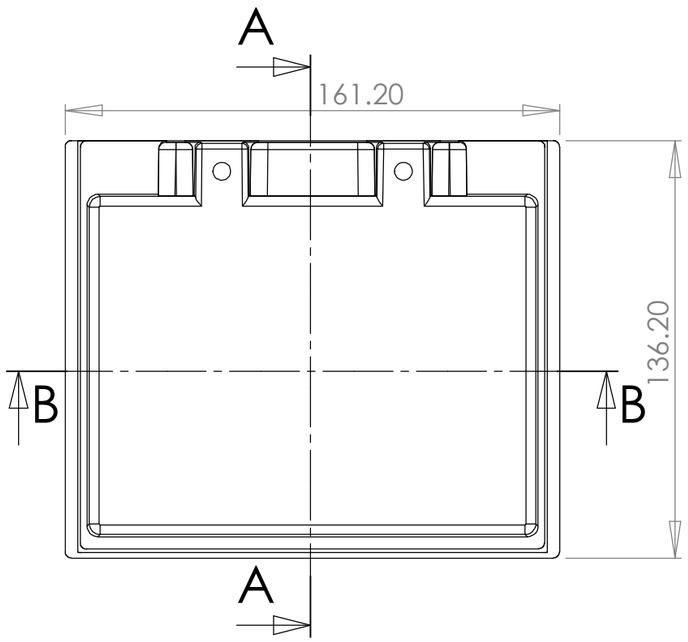

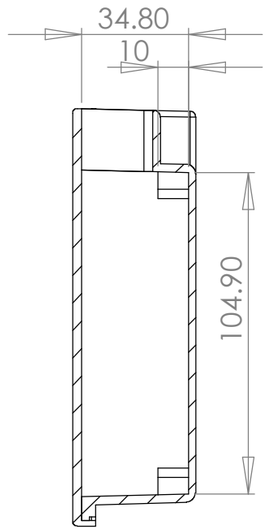

剖面 A-A

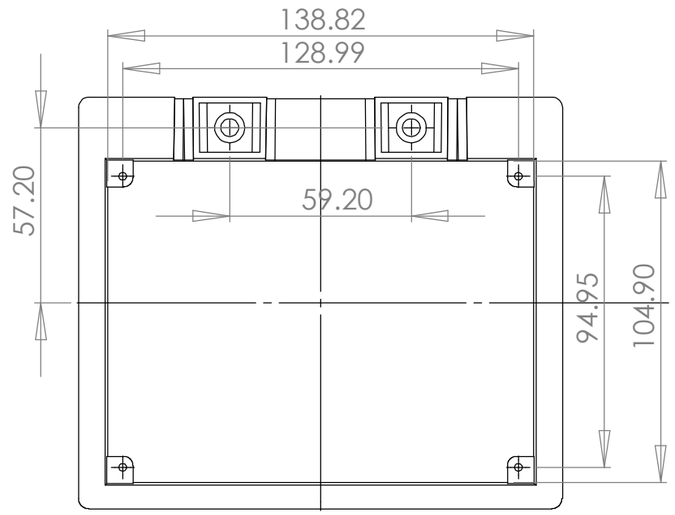

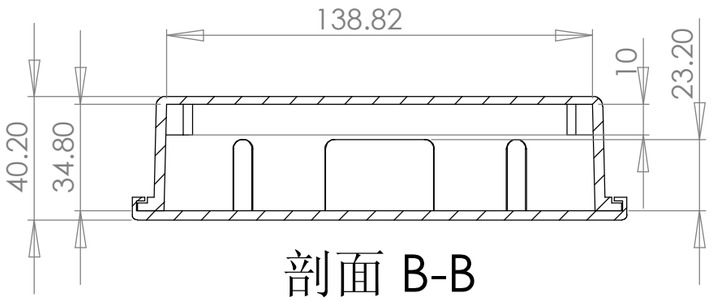

剖面 B-B

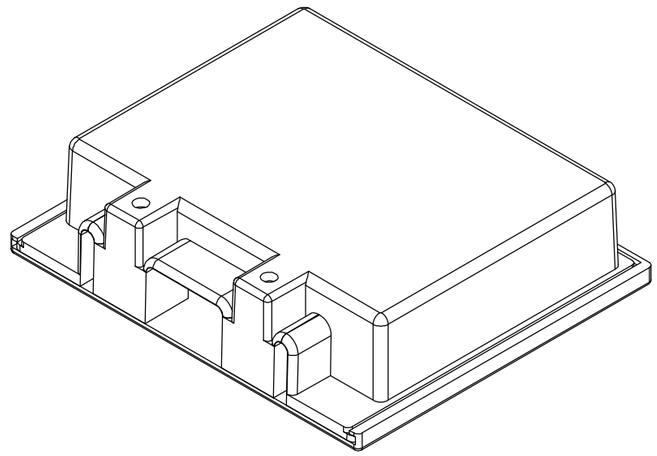

						材料	ABS	图纸名称	装配图
						产品	非标塑料外壳	图纸比例	1：2 A3
						型号	11-12	共 1 页	第 1 页
标记	处数	分区	更改文件号	签 名	日 期				
设计			标准化			宁波双子壳体有限公司		中国. 宁波 慈溪. 新浦	
						NINGBO SHUANGZI ENCLOSURE CO.,LTD.		TEL：+86（574）63596699	
审核								+86（574）63597799	
工艺			批 准					FAX：+86（574）63590595	