Цилиндрические соединители серии FQ14 (функциональный аналог разъемов 2РМ). Разъем имеет гибкий аммортизатор для кабеля. Максимальный диаметр устанавливаемого кабеля 8 мм. Контакты штыревые (вилки) и гнездовые (розетки), под пайку провода. Разъёмы соединяются байонетным сочленением. Использование высококачественных материалов обеспечивает низкое сопротивление контактов, высокую виброустойчивость, ударостойкость, влагозащищенность и хорошую изоляцию этих соединителей. Применяются в электрических сетях постоянного и переменного тока.

Технические характеристики:

Рабочая температура	-55… +100°С
Относительная влажность	до 98% при 40°С
Вибрация, пиковое ударное ускорение	10 - 200 Гц, 150 м/с^2
Механический удар, пиковое ударное ускорение	490 м/с^2
Атмосферное давление	4.4 кПа
Износостойкость	>500 циклов.

Соединитель выдерживает погружение в воду на 30 минут на глубину 1 м.

Габаритные размеры:

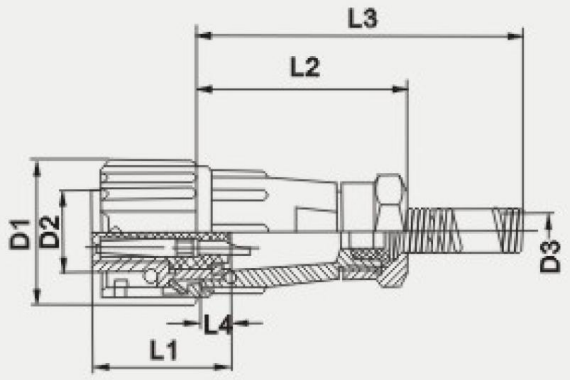

Тип	D_1	D_2	L_1	L_4	Ф кабеля D_3	L_2	L_3
FQ14	21	12.2	21	5.4	5	31.5	39.5
					6	35	60
					7	35	60
					8	35	65
FQ18	27	16.6	21	5.4	6	38	64
					9	38	69
					10	38	69
FQ24	33	22.6	21	5.4	6	46	72
					10	46	77
					12	46	77
FQ30	39.5	28.6	21	5.4	14	51	92.5
					16	51	92.5

Возможные конфигурации контактов:

2

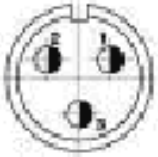

3

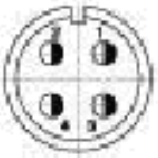

4

5

6

7

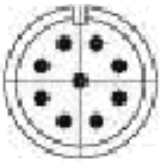

9