Цилиндрические соединители серии **FQ18**. Разъем устанавливается на блок с помощью монтажного фланца. Контакты штыревые (вилки) и гнездовые (розетки), под пайку провода. Разъёмы соединяются байонетным сочленением. Использование высококачественных материалов обеспечивает низкое сопротивление контактов, высокую виброустойчивость, ударостойкость, влагозащищенность и хорошую изоляцию этих соединителей. Применяются в электрических сетях постоянного и переменного тока.

Технические характеристики:

Рабочая температура	-55… +100°C
Относительная влажность	до 98% при 40°C
Вибрация, пиковое ударное ускорение	10 - 200 Гц, 150 м/с^2
Механический удар, пиковое ударное ускорение	490 м/с^2
Атмосферное давление	4.4 КПа
Износостойкость	>500 циклов

Соединитель выдерживает погружение в воду на 30 минут на глубину 1 м.

Габаритные размеры:

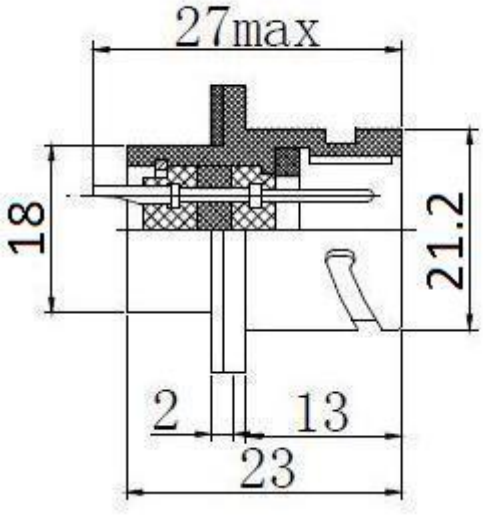

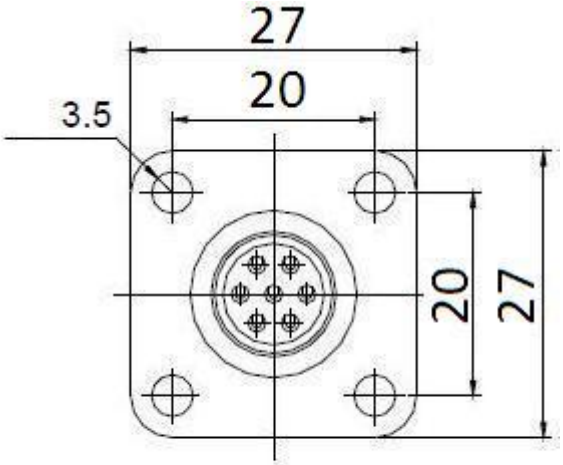

Возможные конфигурации контактов:

4 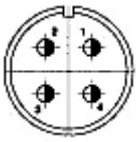

5 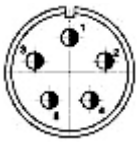

6

7

12