Цилиндрические соединители

Серия ON15-254

Цилиндрические соединители серии **15-254**: степень защиты IP≥55. Миниатюрный круговой разъем широко используется на высокотехнологическом производстве. Резьба используется для установки панели: маленькой, изысканной и точной.

Технические характеристики:

Номинальный ток	5A
Номинальное напряжение	125 В
Сопротивление изоляции	1500 МОм
Сопротивление контактов	10 мОм
Рабочее напряжение	200 В
Выдерживаемое напряжение	1500 В
Диаметр отверстия	0.9 мм
Диаметр прикрепления	1 мм

Система обозначений:

ON15-254-M12-2 M1

1 2 3 4

ON — производитель Onelec

1. Серия: ON15-254;
2. Размер корпуса: M12;
3. Номера контактов: 2, 3, 4, 5, 6, 7;
4. Типы контактов: F1 — кабельная розетка «мама» , F2 — кабельная вилка «папа», F3 — кабельная вилка «папа», M1 — блочная розетка «папа», M2 — блочная розетка «мама», M3 — блочная розетка «папа», M4 — блочная розетка с крышкой.

Габаритные размеры:

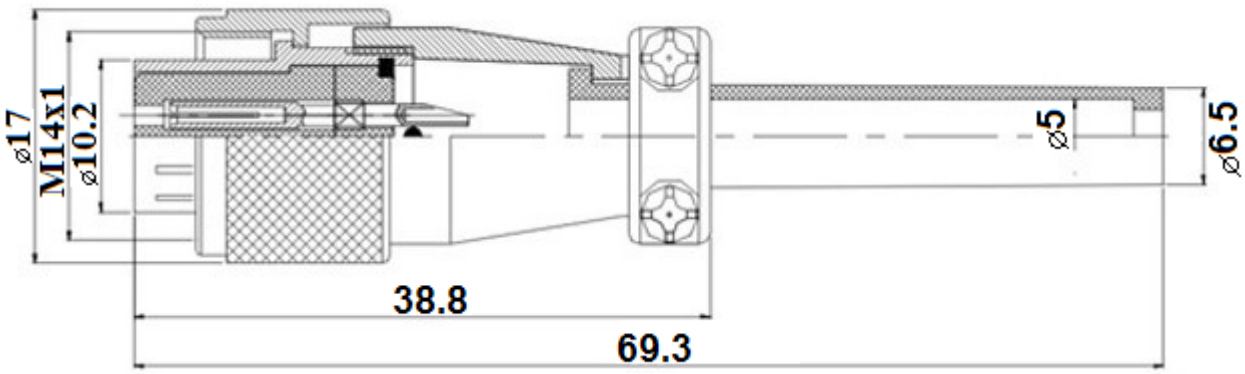

Расположение отверстий:

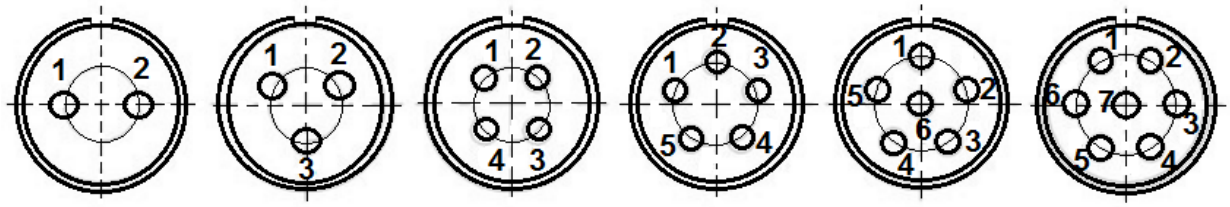

Технические параметры:

Контакты	2P	3P	4P	5P	6P	7P
Номинальный ток/ Напряжение	5A/125B	5A/125B	5A/125B	5A/125B	5A/125B	5A/125B
Рабочее напряжение (В)	200	200	200	200	200	200
Выдерживаемое напряжение от 1 мин	1500	1500	1500	1500	1500	1500
Сопротивление изоляции (МОм) от 500В	1500	1500	1500	1500	1500	1500
Сопротивление контактов (мОм) от 1А	10	10	10	10	10	10
Диаметр отверстия (мм)	0.9	0.9	0.9	0.9	0.9	0.9
Диаметр прикрепления (мм)	1	1	1	1	1	1

Описание фигуры	Тип	Ряд	Порядок	Степень защиты
	Кабельная розетка «мама»	2	M12-2F1	IP55
		3	M12-3F1	IP55
		4	M12-4F1	IP55
	Кабельная розетка «мама»	5	M12-5F1	IP55
	Кабельная розетка «мама»	6	M12-6F1	IP55
		7	M12-7F1	IP55

	Кабельная вилка «папа»	2	M12-2F2	IP55
		3	M12-3F2	IP55
		4	M12-4F2	IP55
	Кабельная вилка «папа»	5	M12-5F2	IP55
	Кабельная вилка «папа»	6	M12-6F2	IP55
		7	M12-7F2	IP55
	Кабельная вилка «папа»	2	M12-2F3	IP55
		3	M12-3F3	IP55
		4	M12-4F3	IP55
	Кабельная вилка «папа»	5	M12-5F3	IP55
	Кабельная вилка «папа»	6	M12-6F3	IP55
		7	M12-7F3	IP55
	Блочная розетка «папа»	2	M12-2M1	IP55
		3	M12-3M1	IP55
		4	M12-4M1	IP55
	Блочная розетка «папа»	5	M12-5M1	IP55
	Блочная розетка «папа»	6	M12-6M1	IP55
		7	M12-7M1	IP55
	Блочная розетка «мама»	2	M12-2M2	IP55
		3	M12-3M2	IP55
		4	M12-4M2	IP55
	Блочная розетка «мама»	5	M12-5M2	IP55
	Блочная розетка «мама»	6	M12-6M2	IP55
		7	M12-7M2	IP55
		2	M12-2M3	IP55

	Блочная розетка «папа»	3	M12-3M3	IP55
		4	M12-4M3	IP55
	Блочная розетка «папа»	5	M12-5M3	IP55
	Блочная розетка «папа»	6	M12-6M3	IP55
		7	M12-7M3	IP55
	Блочная розетка с крышкой	2	M12-2M4	IP55
		3	M12-3M4	IP55
		4	M12-4M4	IP55
	Блочная розетка с крышкой	5	M12-5M4	IP55
	Блочная розетка с крышкой	6	M12-6M4	IP55
		7	M12-7M4	IP55