Тел: +7 (8352) 36-71-71
Email: sales@onelec.ru
Сайт: www.onelec.ru

Цилиндрические разъемы серии PY07

Герметичные цилиндрические разъемы серии PY07 имеют пластиковый корпус IP67. Небольшие габариты и малый вес позволяют широко использовать их в радиоэлектронной и радиотехнической аппаратуре.

По функциональному назначению разъемы PY07 делятся на следующие виды:

- **кабельный штекер (розетка);**
- **кабельное гнездо (вилка);**
- **блочное гнездо (вилка).**

Технико-электрические характеристики разъемов PY07

Характеристика	Количество контактов						
	2	3	4	5	6	7	8
Диаметр контакта, мм	1,6		1				
Сопротивление контактов, мОм	≤4		≤8				
Диаметр провода, мм	4 - 6,5						
Номинальный рабочий ток, А	7		4				
Рабочее напряжение, В	250		200				
Рабочая температура, °С	-50..+100						
Отн. влажность воздуха	до 98% при 40°С						
Атмосферное давление, Па	101300						
Вибрация/пиковое удар. ускорение	10-2000 Гц, 150 м/с²						
Испытательное напряжение, В	1500						
Сопротивление изоляции, МОм	≥2000						
Степень защиты	IP67						

Принцип маркировки разъемов PY07

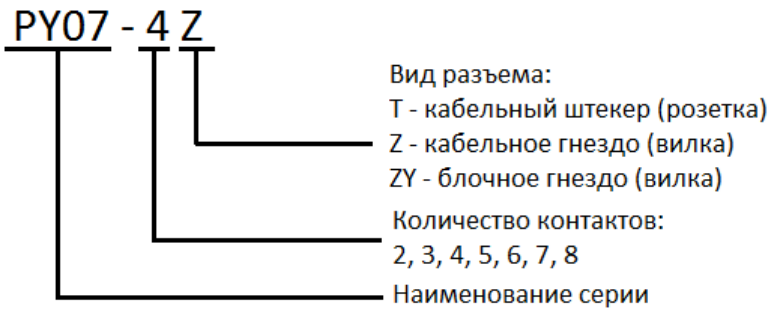

Тел: +7 (8352) 36-71-71
Email: sales@onelec.ru
Сайт: www.onelec.ru

Габаритные размеры, схемы расположения контактов

Рисунок 1

Z - кабельное гнездо (вилка)

Схема расположения контактов

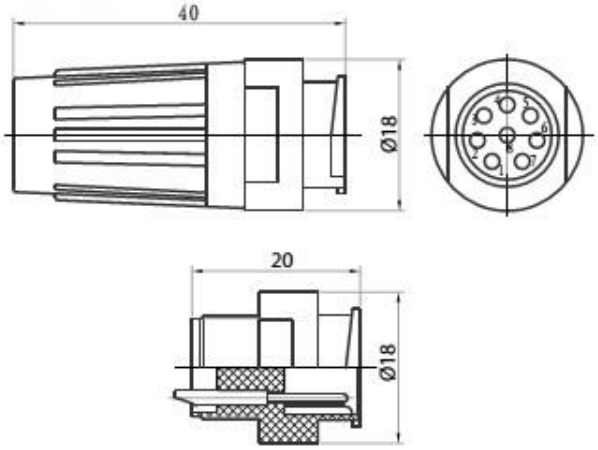

Рисунок 2

T - кабельный штекер (розетка)

Схема расположения контактов

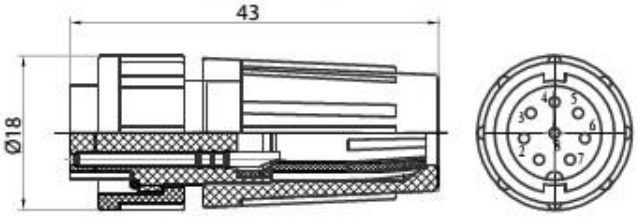

Рисунок 3

ZY - блочное гнездо (вилка)

Схема расположения контактов

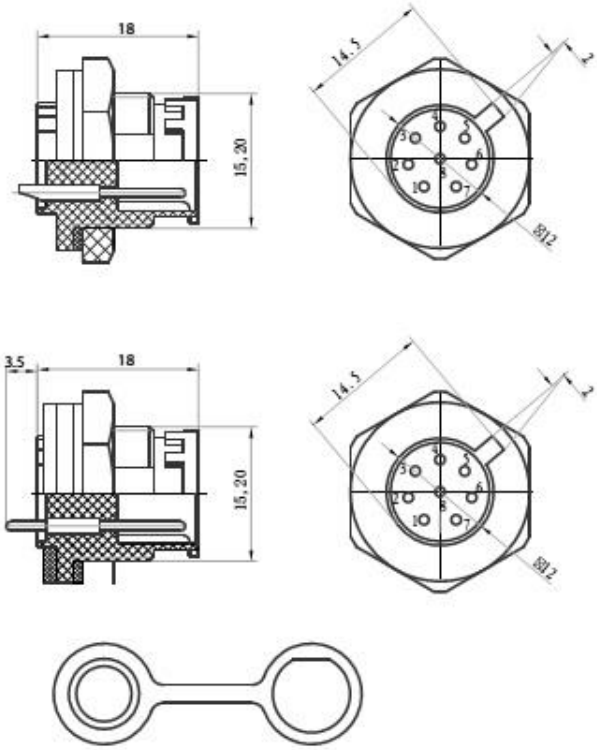
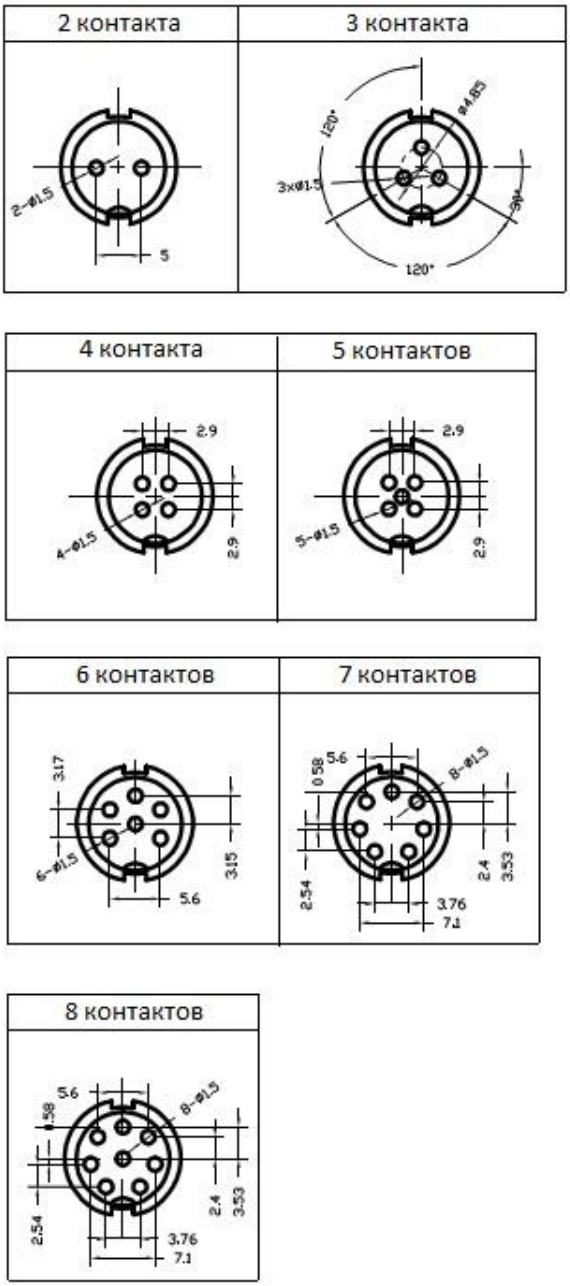
Схемы расположения контактов