Панельки для микросхем

Панель для микросхемы, шаг 1.778 мм.

Технические характеристики:

Максимально допустимое напряжение на контактах…….……..50 В

Сопротивление контактов……..……50 мОм max

Сопротивление изоляции……...1000 МОм min

Напряжение изоляции…...……...…...500 В min

Износостойкость……...……25000 циклов

Рабочая температура……..-40℃ ~ +105℃

Температура хранения……..-20℃ ~ +70℃

Относительная влажность……...…….95 %, при 40 ℃ в течении 96 часов

Материалы:

Контакты…….……Медный сплав

Материал корпуса….……...Термопластик

Шаг…….……...1.778 мм

Габаритные размеры:

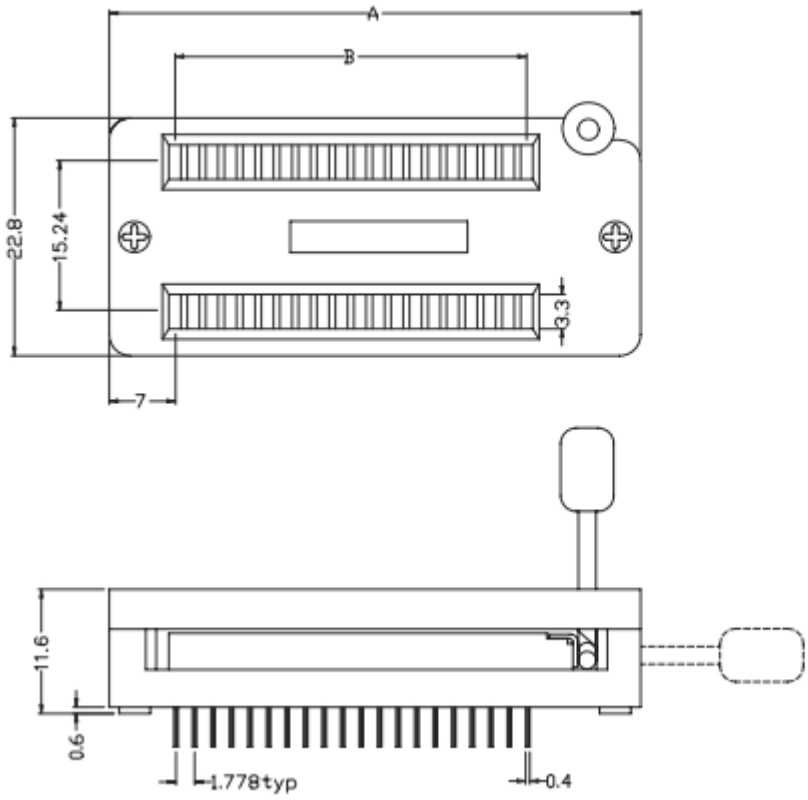

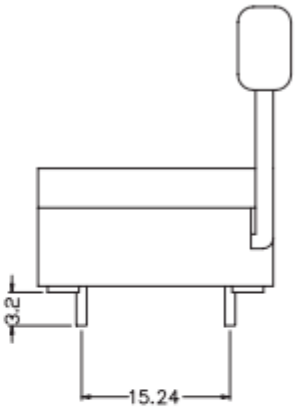

Dimension

Position	A	B
28	40.5	23.12
32	44.1	26.6
42	52.8	35.9
56	65.4	48
64	72.3	55.1

428000, Чувашская Республика, г.Чебоксары, ул. Ярмарочная, 15/1, офис 1Тел:+7 (495) 668-07-17
109544, г.Москва, ул. Б.Андроньевская, 7/14, офис 2207Email: sales@onelec.ru

Система обозначений:

ON108Y-1778-XX

Производитель Onelec;

Серия: ON108Y;

1778 - шаг 1.778 мм;

XX - количество контактов (от 28 до 64);