Панельки для микросхем

Панель для микросхемы, шаг выводов 2.54 мм, с нулевым усилием.

Технические характеристики:

Номинальный ток…….…….…….…….…….....1 А

Сопротивление изоляции……..……...…5000 МОм

Рабочая температура…….……..-55℃ ~ 105℃

Материалы:

Материал контактов…..…….……...…Фосфорная медь

Покрытие……..Позолота: 3 мкм поверх 50 мкм никеля

Материал изоляции……..Стекловолокно + PBT UL 94V-0

Цвет…….……..Зеленый

Шаг выводов...……..2.54 мм

Габаритные размеры:

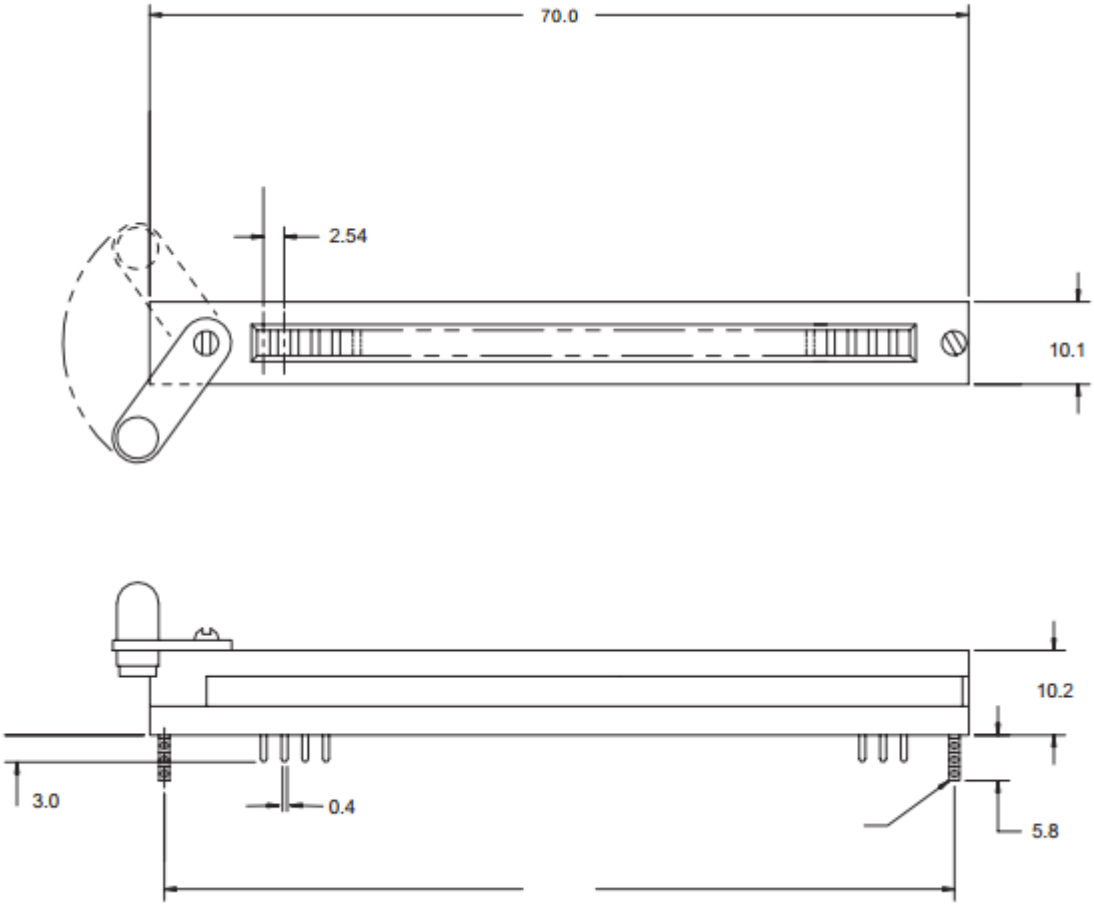

428000, Чувашская Республика, г.Чебоксары, ул. Ярмарочная, 15/1, офис 1Тел:+7 (495) 668-07-17
109544, г.Москва, ул. Б.Андроньевская, 7/14, офис 2207Email: sales@onelec.ru

Система обозначений:

ON108F-254-20-14

Производитель Onelec;

Серия: ON108F;

254 - шаг 2.54 мм;

20 - количество контактов;

1 – количество рядов;

4 - цвет (1 - серый, 2 – синий, 3 – чёрный, 4 - зеленый, 5- красный, 6 - белый, 7 - оранжевый, 8 - желтый, 9 - голубой).