Арматура светосигнальная DYL-18

Арматура светосигнальная DYL-18 предназначена для индикации включения электроконфорок в бытовых электроплитах.

Основные технические характеристики:

- Номинальное напряжение питающей сети — 220В, 50Гц
- Номинальный рабочий ток, не более — 1 мА
- Время работы, не менее — 7500 часов
- Температура окружающей среды, максимальная — 160°С
- Цвет светофильтра — красный или оранжевый
- Длина проводов подключения, не менее — 150±3 мм
- Сечение проводов подключения — 0,5 мм^2
- Длина оголённой части проводов, не менее — 6 мм

Габаритные размеры DYL-18

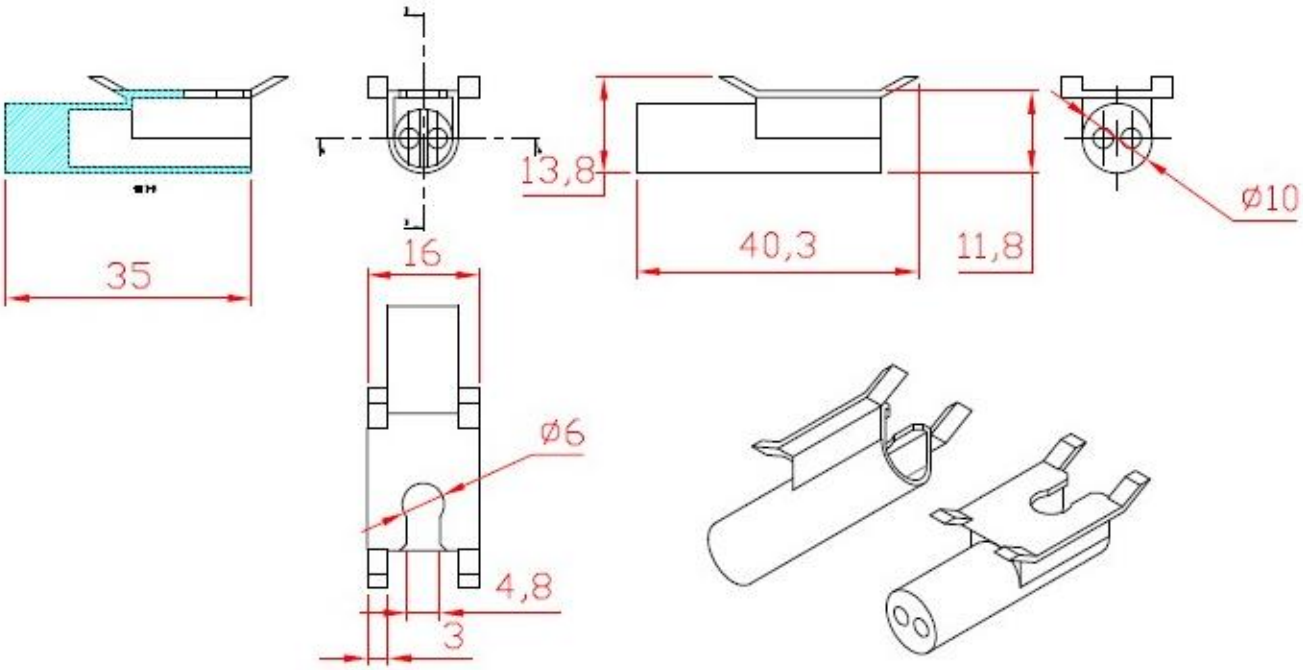

428000, Чувашская Республика, г.Чебоксары, ул. Ярмарочная, 15/1, офис 1
109044, Москва, ст. м Пролетарская, ул. 1-я Дубровская, дом 5, кв. 25
Тел: +7 (495) 668-07-17
Email: sales@onelec.ru
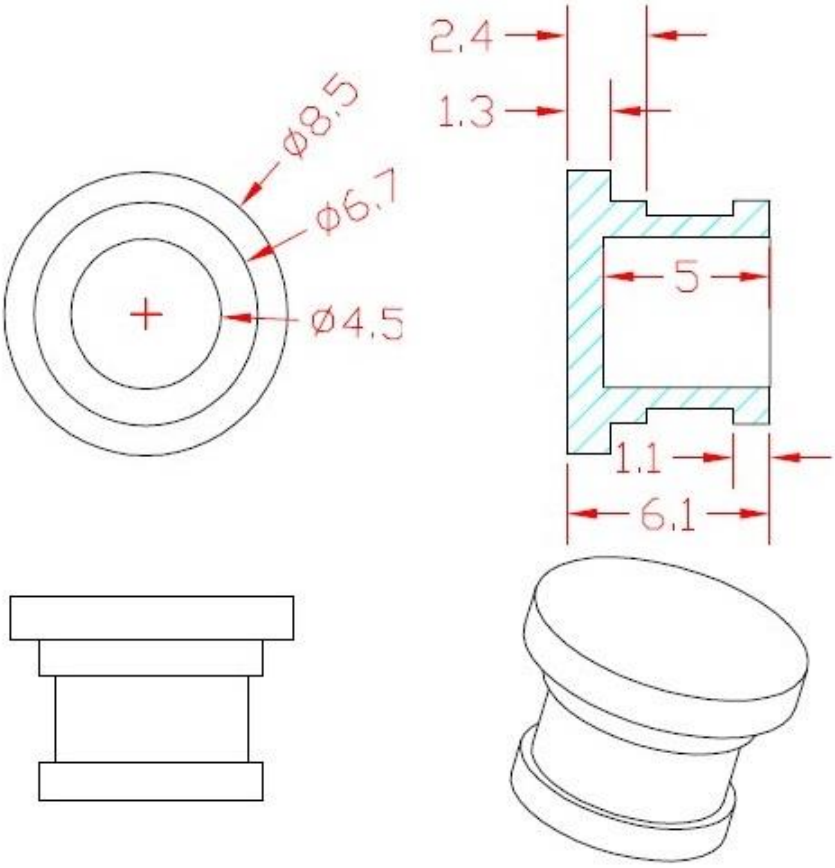
Габаритные размеры светофильтра